取扱注意

この資料は、土地区画整理事業に伴う換地処分時の測量成果（日本測地系）ですので、あくまで参考資料として取り扱ってください。

基 準 点 網 図

吾妻換地区　１１Ｂ街区

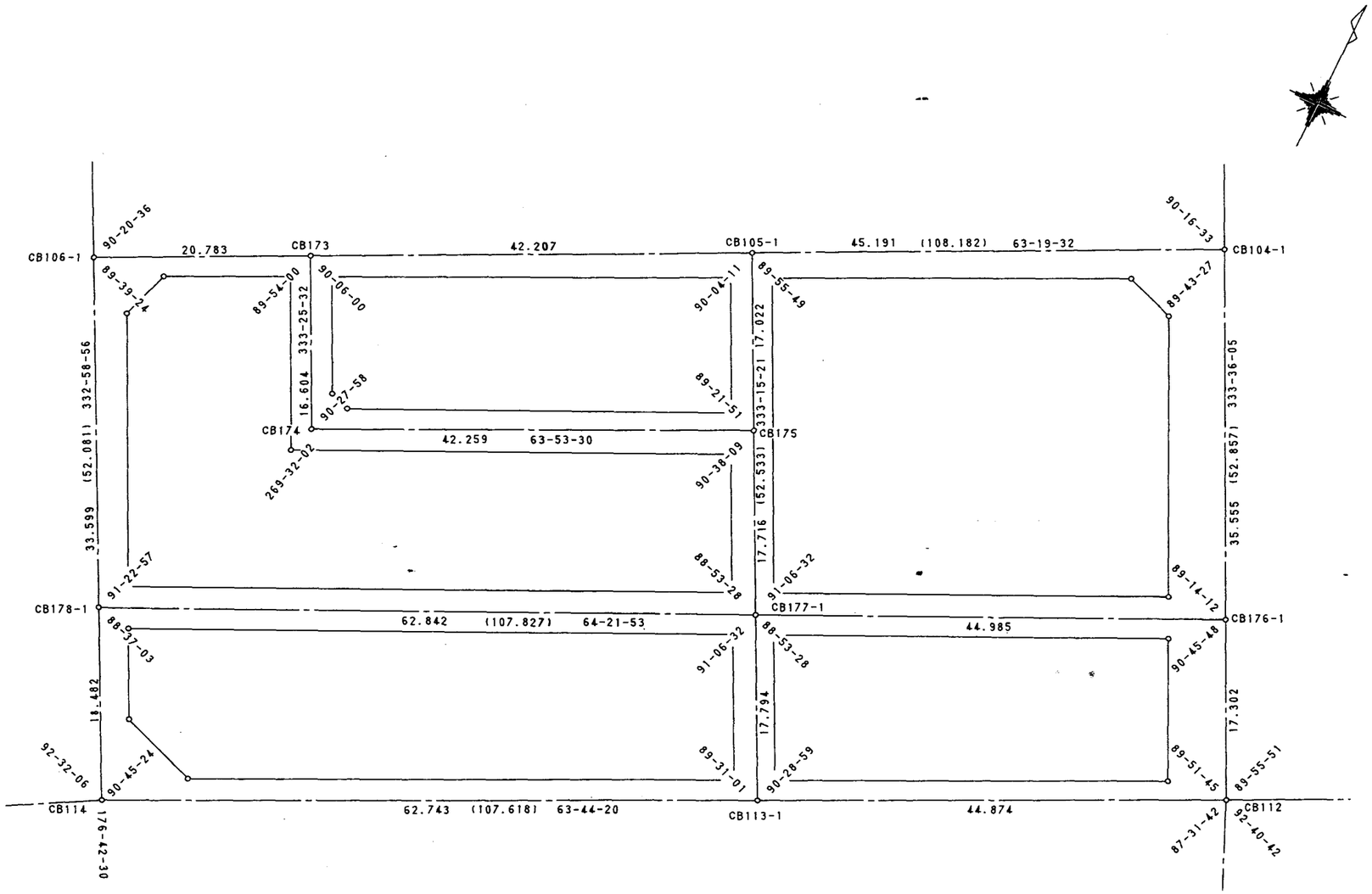

取扱注意

この資料は、土地区画整理事業に伴う換地処分時の測量成果（日本測地系）ですので、あくまで参考資料として取り扱ってください。

＊＊　基準点成果表　＊＊

測点名	X座標	Y座標
CB104-1	-144468.875	79947.848
CB105-1	-144489.162	79907.466
CB106-1	-144517.440	79851.180
CB112	-144516.220	79971.349
CB113-1	-144536.075	79931.106
CB114	-144563.837	79874.839
CB173	-144508.110	79869.751
CB174	-144522.960	79877.179
CB175	-144504.363	79915.126
CB176-1	-144500.722	79963.656
CB177-1	-144520.184	79923.099
CB178-1	-144547.372	79866.443

取扱注意

この資料は、土地区画整理事業に伴う換地処分時の測量成果（日本測地系）ですので、あくまで参考資料として取り扱ってください。

＊ ＊ 面積計算 （倍横距法） ＊ ＊

地　番 ： 11B-4街区

器械点	視準点	内角	方向角	距離	緯距	経距	X座標	Y座標	倍横距	倍面積
C11B023	C11B031	90-50-12	244-19-53	42.074	-18.225	-37.922	-144525.616	79876.280	-37.922	691.128450
C11B031	C11B034	269-16-57	333-36-50	16.604	14.874	-7.379	-144510.742	79868.901	-83.223	-1237.858902
C11B034	C11B037	90-12-43	243-49-33	12.124	-5.348	-10.881	-144516.090	79858.020	-101.483	542.731084
C11B037	C11B002	134-54-04	198-43-37	5.027	-4.761	-1.614	-144520.851	79856.406	-113.978	542.649258
C11B002	C11B007	134-49-17	153-32-54	26.223	-23.478	11.681	-144544.329	79868.087	-103.911	2439.622458
C11B007	C11B021	90-45-56	64-18-50	57.759	25.035	52.051	-144519.294	79920.138	-40.179	-1005.881265
C11B021	C11B023	89-10-51	333-29-41	13.301	11.903	-5.936	-144507.391	79914.202	5.936	70.656208
									倍面積	2043.047291
									面　積	1021.5236455
									坪　数	309.010902

地　番 ： 11B-4隅切(1)

器械点	視準点	内角	方向角	距離	緯距	経距	X座標	Y座標	倍横距	倍面積
C11B001	C11B002	89-43-37	153-33-00	3.561	-3.188	1.586	-144520.851	79856.406	1.586	-5.056168
C11B002	C11B037	45-10-37	18-43-37	5.027	4.761	1.614	-144516.090	79858.020	4.786	22.786146
C11B037	C11B001	45-05-46	243-49-23	3.566	-1.573	-3.200	-144517.663	79854.820	3.200	-5.033600
									倍面積	12.696378
									面　積	6.3481890
									坪　数	1.920327

面　積　1027.8718345

取扱注意

この資料は、土地区画整理事業に伴う換地処分時の測量成果（日本測地系）ですので、あくまで参考資料として取り扱ってください。

＊＊面積計算（倍横距法）＊＊

地　　番 ： 326
仮換地番号 ： 11B-4(64-1)

器械点	視準点	内 角	方向角	距 離	緯 距	経 距	X座標	Y座標	倍横距	倍面積
C11B022	C11B059	90-50-06	244-19-49	6.926	-3.000	-6.242	-144515.823	79910.669	-6.242	18.726000
C11B059	C11B020	89-12-52	153-32-41	7.232	-6.475	3.222	-144522.298	79913.891	-9.262	59.971450
C11B020	C11B021	90-46-25	64-19-06	6.932	3.004	6.247	-144519.294	79920.138	0.207	0.621828
C11B021	C11B022	89-10-37	333-29-43	7.231	6.471	-3.227	-144512.823	79916.911	3.227	20.881917
									倍面積	100.201195
									面　積	50.1005975
									坪　数	15.15

＊＊面積計算（倍横距法）＊＊

地　　番 ： 327
仮換地番号 ： 11B-4(64-2)

器械点	視準点	内 角	方向角	距 離	緯 距	経 距	X座標	Y座標	倍横距	倍面積
C11B059	C11B056	90-47-35	244-20-16	4.995	-2.163	-4.502	-144517.986	79906.167	-4.502	9.737826
C11B056	C11B019	89-12-38	153-32-54	7.235	-6.478	3.223	-144524.464	79909.390	-5.781	37.449318
C11B019	C11B020	90-45-13	64-18-07	4.995	2.166	4.501	-144522.298	79913.891	1.943	4.208538
C11B020	C11B059	89-14-34	333-32-41	7.232	6.475	-3.222	-144515.823	79910.669	3.222	20.862450
									倍面積	72.258132
									面　積	36.1290660
									坪　数	10.92

＊＊面積計算（倍横距法）＊＊

地　　番 ： 328
仮換地番号 ： 11B-4(64-3)

器械点	視準点	内 角	方向角	距 離	緯 距	経 距	X座標	Y座標	倍横距	倍面積
C11B056	C11B174	90-46-42	244-19-36	3.017	-1.307	-2.719	-144519.293	79903.448	-2.719	3.553733
C11B174	C11B018	89-31-09	153-50-45	7.235	-6.494	3.189	-144525.787	79906.637	-2.249	14.605006
C11B018	C11B019	90-29-12	64-19-57	3.054	1.323	2.753	-144524.464	79909.390	3.693	4.885839
C11B019	C11B056	89-12-57	333-32-54	7.235	6.478	-3.223	-144517.986	79906.167	3.223	20.878594
									倍面積	43.923172
									面　積	21.9615860
									坪　数	6.64

取扱注意

この資料は、土地区画整理事業に伴う換地処分時の測量成果（日本測地系）ですので、あくまで参考資料として取り扱ってください。

＊＊面積計算（倍横距法）＊＊

地　　番 ： 329
仮換地番号 ： 11B-4(64-4)

器械点	視準点	内 角	方向角	距 離	緯 距	経 距	X座標	Y座標	倍横距	倍面積
C11B055	C11B053	90-28-01	244-18-48	4.988	-2.162	-4.495	-144521.522	79898.986	-4.495	9.718190
C11B053	C11B052	89-35-04	153-53-52	2.657	-2.386	1.169	-144523.908	79900.155	-7.821	18.660906
C11B052	C11B060	90-45-35	64-39-27	3.752	1.606	3.391	-144522.302	79903.546	-3.261	-5.237166
C11B060	C11B017	268-52-49	153-32-16	4.482	-4.012	1.997	-144526.314	79905.543	2.127	-8.533524
C11B017	C11B018	90-44-28	64-16-44	1.214	0.527	1.094	-144525.787	79906.637	5.218	2.749886
C11B018	C11B055	89-34-03	333-50-47	7.160	6.427	-3.156	-144519.360	79903.481	3.156	20.283612
									倍面積	37.641904
									面　積	18.8209520
									坪　数	5.69

＊＊面積計算（倍横距法）＊＊

地　　番 ： 330
仮換地番号 ： 11B-4(64-5)

器械点	視準点	内 角	方向角	距 離	緯 距	経 距	X座標	Y座標	倍横距	倍面積
C11B060	C11B052	91-07-11	244-39-27	3.752	-1.606	-3.391	-144523.908	79900.155	-3.391	5.445946
C11B052	C11B016	89-15-40	153-55-07	4.504	-4.045	1.980	-144527.953	79902.135	-4.802	19.424090
C11B016	C11B017	90-23-50	64-18-57	3.782	1.639	3.408	-144526.314	79905.543	0.586	0.960454
C11B017	C11B060	89-13-19	333-32-16	4.482	4.012	-1.997	-144522.302	79903.546	1.997	8.011964
									倍面積	33.842454
									面　積	16.9212270
									坪　数	5.11

＊＊面積計算（倍横距法）＊＊

地　　番 ： 331
仮換地番号 ： 11B-4(64-6)

器械点	視準点	内 角	方向角	距 離	緯 距	経 距	X座標	Y座標	倍横距	倍面積
C11B173	C11B051	90-01-47	243-56-30	3.085	-1.355	-2.771	-144522.746	79896.151	-2.771	3.754705
C11B051	C11B015	89-36-21	153-32-51	7.287	-6.524	3.246	-144529.270	79899.397	-2.296	14.979104
C11B015	C11B016	90-45-52	64-18-43	3.038	1.317	2.738	-144527.953	79902.135	3.688	4.857096
C11B016	C11B173	89-36-00	333-54-43	7.306	6.562	-3.213	-144521.391	79898.922	3.213	21.083706
									倍面積	44.674611
									面　積	22.3373055
									坪　数	6.75

取扱注意

この資料は、土地区画整理事業に伴う換地処分時の測量成果（日本測地系）ですので、あくまで参考資料として取り扱ってください。

＊＊面積計算（倍横距法）＊＊

地　　番 ： 332
仮換地番号 ： 11B-4(64-7)

器械点	視準点	内 角	方向角	距 離	緯 距	経 距	X座標	Y座標	倍横距	倍面積
C11B051	C11B050	90-23-27	243-56-18	3.055	-1.342	-2.744	-144524.088	79893.407	-2.744	3.682448
C11B050	C11B014	89-36-34	153-32-52	7.267	-6.506	3.237	-144530.594	79896.644	-2.251	14.645006
C11B014	C11B015	90-46-05	64-18-57	3.055	1.324	2.753	-144529.270	79899.397	3.739	4.950436
C11B015	C11B051	89-13-54	333-32-51	7.287	6.524	-3.246	-144522.746	79896.151	3.246	21.176904
									倍面積	44.454794
									面　積	22.2273970
									坪　数	6.72

＊＊面積計算（倍横距法）＊＊

地　　番 ： 333
仮換地番号 ： 11B-4(64-8)

器械点	視準点	内 角	方向角	距 離	緯 距	経 距	X座標	Y座標	倍横距	倍面積
C11B050	C11B047	90-24-01	243-56-53	5.442	-2.390	-4.889	-144526.478	79888.518	-4.889	11.684710
C11B047	C11B175	89-35-41	153-32-34	3.324	-2.976	1.481	-144529.454	79889.999	-8.297	24.691872
C11B175	C11B061	90-47-28	64-20-02	2.537	1.099	2.287	-144528.355	79892.286	-4.529	-4.977371
C11B061	C11B013	269-13-09	153-33-11	3.907	-3.498	1.740	-144531.853	79894.026	-0.502	1.755996
C11B013	C11B014	90-45-50	64-19-01	2.905	1.259	2.618	-144530.594	79896.644	3.856	4.854704
C11B014	C11B050	89-13-51	333-32-52	7.267	6.506	-3.237	-144524.088	79893.407	3.237	21.059922
									倍面積	59.069833
									面　積	29.5349165
									坪　数	8.93

＊＊面積計算（倍横距法）＊＊

地　　番 ： 334
仮換地番号 ： 11B-4(64-9)

器械点	視準点	内 角	方向角	距 離	緯 距	経 距	X座標	Y座標	倍横距	倍面積
C11B061	C11B175	90-46-51	244-20-02	2.537	-1.099	-2.287	-144529.454	79889.999	-2.287	2.513413
C11B175	C11B012	89-13-32	153-33-34	3.908	-3.499	1.740	-144532.953	79891.739	-2.834	9.916166
C11B012	C11B013	90-45-14	64-18-48	2.538	1.100	2.287	-144531.853	79894.026	1.193	1.312300
C11B013	C11B061	89-14-23	333-33-11	3.907	3.498	-1.740	-144528.355	79892.286	1.740	6.086520
									倍面積	19.828399
									面　積	9.9141995
									坪　数	2.99

取扱注意

この資料は、土地区画整理事業に伴う換地処分時の測量成果（日本測地系）ですので、あくまで参考資料として取り扱ってください。

＊＊面積計算（倍横距法）＊＊

地　　番 ： 335
仮換地番号 ： 11B-4(64-12)

器械点	視準点	内 角	方向角	距 離	緯 距	経 距	X座標	Y座標	倍横距	倍面積
C11B047	C11B045	90-23-40	243-56-47	7.065	-3.103	-6.347	-144529.581	79882.171	-6.347	19.694741
C11B045	C11B011	89-35-44	153-32-31	7.187	-6.434	3.202	-144536.015	79885.373	-9.492	61.071528
C11B011	C11B012	90-46-15	64-18-46	7.064	3.062	6.366	-144532.953	79891.739	0.076	0.232712
C11B012	C11B047	89-14-21	333-33-07	7.232	6.475	-3.221	-144526.478	79888.518	3.221	20.855975
									倍面積	101.854956
									面　積	50.9274780
									坪　数	15.40

＊＊面積計算（倍横距法）＊＊

地　　番 ： 336
仮換地番号 ： 11B-4(64-13)

器械点	視準点	内 角	方向角	距 離	緯 距	経 距	X座標	Y座標	倍横距	倍面積
C11B045	C11B044	90-24-12	243-56-43	3.515	-1.544	-3.158	-144531.125	79879.013	-3.158	4.875952
C11B044	C11B043	180-24-14	244-20-57	0.420	-0.182	-0.379	-144531.307	79878.634	-6.695	1.218490
C11B043	C11B010	89-12-01	153-32-58	7.164	-6.414	3.191	-144537.721	79881.825	-3.883	24.905562
C11B010	C11B011	90-46-15	64-19-13	3.937	1.706	3.548	-144536.015	79885.373	2.856	4.872336
C11B011	C11B045	89-13-18	333-32-31	7.187	6.434	-3.202	-144529.581	79882.171	3.202	20.601668
									倍面積	56.474008
									面　積	28.2370040
									坪　数	8.54

＊＊面積計算（倍横距法）＊＊

地　　番 ： 337
仮換地番号 ： 11B-4(64-14)

器械点	視準点	内 角	方向角	距 離	緯 距	経 距	X座標	Y座標	倍横距	倍面積
C11B043	C11B042	90-46-27	244-19-25	5.537	-2.399	-4.990	-144533.706	79873.644	-4.990	11.971010
C11B042	C11B009	89-13-58	153-33-23	7.166	-6.416	3.191	-144540.122	79876.835	-6.789	43.558224
C11B009	C11B010	90-44-55	64-18-18	5.538	2.401	4.990	-144537.721	79881.825	1.392	3.342192
C11B010	C11B043	89-14-40	333-32-58	7.164	6.414	-3.191	-144531.307	79878.634	3.191	20.467074
									倍面積	79.338500
									面　積	39.6692500
									坪　数	11.99

取扱注意

この資料は、土地区画整理事業に伴う換地処分時の測量成果（日本測地系）ですので、あくまで参考資料として取り扱ってください。

＊＊面積計算（倍横距法）＊＊

地　　番 ： 338
仮換地番号 ： 11B-4(64-10)

器械点	視準点	内 角	方向角	距 離	緯 距	経 距	X座標	Y座標	倍横距	倍面積
C11B042	C11B041	90-46-42	244-20-05	4.613	-1.998	-4.158	-144535.704	79869.486	-4.158	8.307684
C11B041	C11B008	89-22-32	153-42-37	7.166	-6.425	3.174	-144542.129	79872.660	-5.142	33.037350
C11B008	C11B009	90-36-55	64-19-32	4.632	2.007	4.175	-144540.122	79876.835	2.207	4.429449
C11B009	C11B042	89-13-51	333-33-23	7.166	6.416	-3.191	-144533.706	79873.644	3.191	20.473456
									倍面積	66.247939
									面　積	33.1239695
									坪　数	10.02

＊＊面積計算（倍横距法）＊＊

地　　番 ： 339
仮換地番号 ： 11B-4(64-11)

器械点	視準点	内 角	方向角	距 離	緯 距	経 距	X座標	Y座標	倍横距	倍面積
C11B041	C11B006	90-37-12	244-19-49	5.095	-2.207	-4.592	-144537.911	79864.894	-4.592	10.134544
C11B006	C11B007	89-13-09	153-32-58	7.168	-6.418	3.193	-144544.329	79868.087	-5.991	38.450238
C11B007	C11B008	90-45-33	64-18-31	5.075	2.200	4.573	-144542.129	79872.660	1.775	3.905000
C11B008	C11B041	89-24-06	333-42-37	7.166	6.425	-3.174	-144535.704	79869.486	3.174	20.392950
									倍面積	72.882732
									面　積	36.4413660
									坪　数	11.02

＊＊面積計算（倍横距法）＊＊

地　　番 ： 340
仮換地番号 ： 11B-4(60-5)

器械点	視準点	内 角	方向角	距 離	緯 距	経 距	X座標	Y座標	倍横距	倍面積
C11B032	C11B005	90-20-08	243-57-00	15.673	-6.883	-14.081	-144531.356	79861.632	-14.081	96.919523
C11B005	C11B006	89-35-36	153-32-36	7.322	-6.555	3.262	-144537.911	79864.894	-24.900	163.219500
C11B006	C11B044	90-47-11	64-19-47	15.665	6.786	14.119	-144531.125	79879.013	-7.519	-51.023934
C11B044	C11B032	89-17-05	333-36-52	7.426	6.652	-3.300	-144524.473	79875.713	3.300	21.951600
									倍面積	231.066689
									面　積	115.5333445
									坪　数	34.94

取扱注意

この資料は、土地区画整理事業に伴う換地処分時の測量成果（日本測地系）ですので、あくまで参考資料として取り扱ってください。

＊＊面積計算（倍横距法）＊＊

地　　番 ： 341
仮換地番号 ： 11B-4(60-6)

器械点	視準点	内 角	方向角	距 離	緯 距	経 距	X座標	Y座標	倍横距	倍面積
C11B033	C11B004	90-15-30	243-52-17	15.679	-6.905	-14.077	-144526.613	79859.272	-14.077	97.201685
C11B004	C11B005	89-40-29	153-32-46	5.298	-4.743	2.360	-144531.356	79861.632	-25.794	122.340942
C11B005	C11B032	90-24-14	63-57-00	15.673	6.883	14.081	-144524.473	79875.713	-9.353	-64.376699
C11B032	C11B033	89-39-47	333-36-47	5.319	4.765	-2.364	-144519.708	79873.349	2.364	11.264460
									倍面積	166.430388
									面　積	83.2151940
									坪　数	25.17

＊＊面積計算（倍横距法）＊＊

地　　番 ： 342
仮換地番号 ： 11B-4(60-3)

器械点	視準点	内 角	方向角	距 離	緯 距	経 距	X座標	Y座標	倍横距	倍面積
C11B039	C11B003	90-19-38	243-52-16	9.049	-3.985	-8.124	-144523.663	79857.805	-8.124	32.374140
C11B003	C11B004	89-41-18	153-33-34	3.295	-2.950	1.467	-144526.613	79859.272	-14.781	43.603950
C11B004	C11B040	90-18-52	63-52-26	9.050	3.985	8.125	-144522.628	79867.397	-5.189	-20.678165
C11B040	C11B039	89-40-12	333-32-38	3.295	2.950	-1.468	-144519.678	79865.929	1.468	4.330600
									倍面積	59.630525
									面　積	29.8152625
									坪　数	9.01

＊＊面積計算（倍横距法）＊＊

地　　番 ： 343
仮換地番号 ： 11B-4(60-7)

器械点	視準点	内 角	方向角	距 離	緯 距	経 距	X座標	Y座標	倍横距	倍面積
C11B036	C11B037	90-16-52	243-49-37	3.398	-1.499	-3.050	-144516.090	79858.020	-3.050	4.571950
C11B037	C11B002	134-54-00	198-43-37	5.027	-4.761	-1.614	-144520.851	79856.406	-7.714	36.726354
C11B002	C11B003	134-49-20	153-32-57	3.141	-2.812	1.399	-144523.663	79857.805	-7.929	22.296348
C11B003	C11B038	90-19-25	63-52-22	6.965	3.067	6.253	-144520.596	79864.058	-0.277	-0.849559
C11B038	C11B036	89-40-23	333-32-45	6.707	6.005	-2.988	-144514.591	79861.070	2.988	17.942940
									倍面積	80.688033
									面　積	40.3440165
									坪　数	12.20

取扱注意

この資料は、土地区画整理事業に伴う換地処分時の測量成果（日本測地系）ですので、あくまで参考資料として取り扱ってください。

＊＊面積計算　（倍横距法）　＊＊

地　　番 ： 344
仮換地番号 ： 11B-4(60-2)

器械点	視準点	内 角	方向角	距 離	緯 距	経 距	X座標	Y座標	倍横距	倍面積
C11B035	C11B036	90-17-12	243-49-43	2.084	-0.919	-1.870	-144514.591	79861.070	-1.870	1.718530
C11B036	C11B038	89-43-02	153-32-45	6.707	-6.005	2.988	-144520.596	79864.058	-0.752	4.515760
C11B038	C11B039	90-19-10	63-51-55	2.084	0.918	1.871	-144519.678	79865.929	4.107	3.770226
C11B039	C11B035	89-40-36	333-32-31	6.709	6.006	-2.989	-144513.672	79862.940	2.989	17.951934
									倍面積	27.956450
									面　積	13.9782250
									坪　数	4.22

＊＊面積計算　（倍横距法）　＊＊

地　　番 ： 345
仮換地番号 ： 11B-4(60-1)

器械点	視準点	内 角	方向角	距 離	緯 距	経 距	X座標	Y座標	倍横距	倍面積
C11B034	C11B035	90-12-37	243-49-28	6.642	-2.930	-5.961	-144513.672	79862.940	-5.961	17.465730
C11B035	C11B040	89-43-05	153-32-33	10.004	-8.956	4.457	-144522.628	79867.397	-7.465	66.856540
C11B040	C11B033	90-19-31	63-52-04	6.630	2.920	5.952	-144519.708	79873.349	2.944	8.596480
C11B033	C11B034	89-44-47	333-36-51	10.009	8.966	-4.448	-144510.742	79868.901	4.448	39.880768
									倍面積	132.799518
									面　積	66.3997590
									坪　数	20.08

＊＊面積計算　（倍横距法）　＊＊

地　　番 ： 346
仮換地番号 ： 11B-4(59-2)

器械点	視準点	内 角	方向角	距 離	緯 距	経 距	X座標	Y座標	倍横距	倍面積
C11B030	C11B031	89-59-43	244-19-32	3.885	-1.683	-3.501	-144525.616	79876.280	-3.501	5.892183
C11B031	C11B044	89-17-19	153-36-51	6.150	-5.509	2.733	-144531.125	79879.013	-4.269	23.517921
C11B044	C11B046	90-20-20	63-57-11	3.808	1.672	3.421	-144529.453	79882.434	1.885	3.151720
C11B046	C11B030	90-22-38	334-19-49	6.124	5.520	-2.653	-144523.933	79879.781	2.653	14.644560
									倍面積	47.206384
									面　積	23.6031920
									坪　数	7.13

取扱注意

この資料は、土地区画整理事業に伴う換地処分時の測量成果（日本測地系）ですので、あくまで参考資料として取り扱ってください。

＊＊面積計算　（倍横距法）　＊＊

地　　番 ： 347
仮換地番号 ： 11B-4(59-3)

器械点	視準点	内 角	方向角	距 離	緯 距	経 距	X座標	Y座標	倍横距	倍面積
C11B029	C11B030	90-13-34	244-19-57	8.309	-3.599	-7.489	-144523.933	79879.781	-7.489	26.952911
C11B030	C11B046	89-59-52	154-19-49	6.124	-5.520	2.653	-144529.453	79882.434	-12.325	68.034000
C11B046	C11B048	89-36-54	63-56-43	8.333	3.660	7.486	-144525.793	79889.920	-2.186	-8.000760
C11B048	C11B029	90-09-40	334-06-23	6.068	5.459	-2.650	-144520.334	79887.270	2.650	14.466350
									倍面積	101.452501
									面　積	50.7262505
									坪　数	15.34

＊＊面積計算　（倍横距法）　＊＊

地　　番 ： 348
仮換地番号 ： 11B-4(59-4)

器械点	視準点	内 角	方向角	距 離	緯 距	経 距	X座標	Y座標	倍横距	倍面積
C11B028	C11B029	90-11-37	244-19-56	3.313	-1.435	-2.986	-144520.334	79887.270	-2.986	4.284910
C11B029	C11B048	89-46-27	154-06-23	6.068	-5.459	2.650	-144525.793	79889.920	-3.322	18.134798
C11B048	C11B049	89-49-55	63-56-18	3.310	1.454	2.973	-144524.339	79892.893	2.301	3.345654
C11B049	C11B028	90-12-01	334-08-19	6.045	5.440	-2.637	-144518.899	79890.256	2.637	14.345280
									倍面積	40.110642
									面　積	20.0553210
									坪　数	6.06

＊＊面積計算　（倍横距法）　＊＊

地　　番 ： 349
仮換地番号 ： 11B-4(59-5)

器械点	視準点	内 角	方向角	距 離	緯 距	経 距	X座標	Y座標	倍横距	倍面積
C11B027	C11B028	90-24-50	244-19-53	6.688	-2.897	-6.028	-144518.899	79890.256	-6.028	17.463116
C11B028	C11B049	89-48-26	154-08-19	6.045	-5.440	2.637	-144524.339	79892.893	-9.419	51.239360
C11B049	C11B173	89-48-15	63-56-34	6.711	2.948	6.029	-144521.391	79898.922	-0.753	-2.219844
C11B173	C11B027	89-58-29	333-55-03	6.000	5.389	-2.638	-144516.002	79896.284	2.638	14.216182
									倍面積	80.698814
									面　積	40.3494070
									坪　数	12.20

取扱注意

この資料は、土地区画整理事業に伴う換地処分時の測量成果（日本測地系）ですので、あくまで参考資料として取り扱ってください。

＊＊面積計算（倍横距法）＊＊

地　　番 ： 350
仮換地番号 ： 11B-4(59-6)

器械点	視準点	内 角	方向角	距 離	緯 距	経 距	X座標	Y座標	倍横距	倍面積
C11B026	C11B027	90-29-15	244-20-07	4.980	-2.157	-4.489	-144516.002	79896.284	-4.489	9.682773
C11B027	C11B053	89-35-00	153-55-07	6.146	-5.520	2.702	-144521.522	79898.986	-6.276	34.643520
C11B053	C11B055	90-23-41	64-18-48	4.988	2.162	4.495	-144519.360	79903.481	0.921	1.991202
C11B055	C11B026	89-32-04	333-50-52	6.144	5.515	-2.708	-144513.845	79900.773	2.708	14.934620
									倍面積	61.252115
									面　積	30.6260575
									坪　数	9.26

＊＊面積計算（倍横距法）＊＊

地　　番 ： 351
仮換地番号 ： 11B-4(59-7)

器械点	視準点	内 角	方向角	距 離	緯 距	経 距	X座標	Y座標	倍横距	倍面積
C11B025	C11B026	90-00-10	244-19-58	4.423	-1.916	-3.987	-144513.845	79900.773	-3.987	7.639092
C11B026	C11B174	89-30-57	153-50-55	6.069	-5.448	2.675	-144519.293	79903.448	-5.299	28.868952
C11B174	C11B057	90-28-59	64-19-54	4.372	1.894	3.941	-144517.399	79907.389	1.317	2.494398
C11B057	C11B025	89-59-54	334-19-48	6.069	5.470	-2.629	-144511.929	79904.760	2.629	14.380630
									倍面積	53.383072
									面　積	26.6915360
									坪　数	8.07

＊＊面積計算（倍横距法）＊＊

地　　番 ： 352
仮換地番号 ： 11B-4(59-8)

器械点	視準点	内 角	方向角	距 離	緯 距	経 距	X座標	Y座標	倍横距	倍面積
C11B024	C11B025	89-04-06	244-19-53	3.516	-1.523	-3.169	-144511.929	79904.760	-3.169	4.826387
C11B025	C11B057	89-59-55	154-19-48	6.069	-5.470	2.629	-144517.399	79907.389	-3.709	20.288230
C11B057	C11B058	90-00-17	64-20-05	3.417	1.480	3.080	-144515.919	79910.469	2.000	2.960000
C11B058	C11B024	90-55-42	335-15-47	6.070	5.513	-2.540	-144510.406	79907.929	2.540	14.003020
									倍面積	42.077637
									面　積	21.0388185
									坪　数	6.36

取扱注意

この資料は、土地区画整理事業に伴う換地処分時の測量成果（日本測地系）ですので、あくまで参考資料として取り扱ってください。

＊＊面積計算（倍横距法）＊＊

地　　番 ： 353
仮換地番号 ： 11B-4(59-1)

器械点	視準点	内 角	方向角	距 離	緯 距	経 距	X座標	Y座標	倍横距	倍面積
C11B023	C11B024	90-50-08	244-19-47	6.960	-3.015	-6.273	-144510.406	79907.929	-6.273	18.913095
C11B024	C11B058	90-56-00	155-15-47	6.070	-5.513	2.540	-144515.919	79910.469	-10.006	55.163078
C11B058	C11B022	89-04-05	64-19-52	7.147	3.096	6.442	-144512.823	79916.911	-1.024	-3.170304
C11B022	C11B023	89-09-47	333-29-39	6.070	5.432	-2.709	-144507.391	79914.202	2.709	14.715288
									倍面積	85.621157
									面　積	42.8105785
									坪　数	12.95